D5, D8, D10 平移门电机
调试、功能说明书

10-30205-X ZH Version:3.4

锐玛电机

扫描获取更多产品信息

注意事项

确认电机按照『平移门电机安装说明书』的步骤安装完成:

1. **给齿轮箱加油;**
2. **正确安装挡块;**
3. **正确安装齿条和定位磁铁;**
4. **正确安装电池;**
5. 本产品必须由专业的人员进行安装, 非专业人员操作则产品不在保修范围;
6. 安装人员必须严格按照产品说明书进行安装, 如若不是则产品不在保修范围;
7. 严禁儿童无人监护操作本产品;
8. 如遇使用问题, 请及时联系经销商.

A 启动步骤 / 学习行程

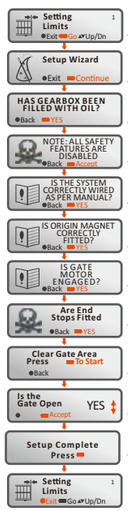

- 长按 三秒钟, 进入菜单
- 按一下 进入启动向导
- 按一下 进行确认
- 按一下 进行确认
- 按一下 进行确认
- 按一下 进行确认
- 按一下 进行确认
- 按一下 进行确认
- 按一下 进行确认
- 按一下 开始自动学习行程与力量
  门自动缓慢运行一个来回后, 又以正常速度运行一个来回
- 按 如果门是打开状态选**YES**, 门是关闭状态选**NO**
  然后按一下 进行确认
- 启动向导完成. 按一下 进行确认
- 按一下 退出菜单到主界面, **学习完成**.

B 遥控设备

出厂默认GnS遥控器上的第一个按钮被对码成循环 "开停关" 功能, 其它三个按钮是空闲按钮. 一台电机可配500个遥控器.

对码遥控器一个按钮循环 "开停关" 功能

- 长按 三秒钟, 进入菜单
- 按一下 选择遥控功能
- 按一下 进行确认
- 按一下 进行确认
- 按一下 进行确认
- 按一下 进行确认
- 按一下想要的遥控器按钮, 对码成功
- 按三下 退出菜单到主界面, **对码完成.**

对码遥控器: 三个按钮分开控制 "开", "停", "关"

先按照 F 4.1.4 打开电机PLC模式;
再通过接收器连接控制盒FRX, LCK, Trg (接收器NO1连接控制盒FRX, NC2连接LCK, NO3连接Trg, 遥控器与接收器对码).
对码 "开": 按一下学习按钮, 长按遥控器上想要的按钮3秒, LED灯●快闪后熄灭; 对码完成.
对码 "停": 按两下学习按钮, 长按遥控器上想要的按钮3秒, LED灯●快闪后熄灭; 对码完成.
对码 "关": 按三下学习按钮, 长按遥控器上想要的按钮3秒, LED灯●快闪后熄灭; 对码完成.

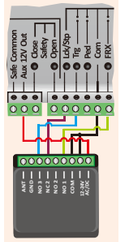

删除单个遥控器

每一个对码过的遥控器都有一个指定的编号(ID). 此编号是对码成功后可以在屏幕上看到. 丢失遥控器的情况下可以通过编号删除此遥控器.

- 长按 三秒钟, 进入菜单
- 按一下 选择遥控功能
- 按一下 进行确认
- 按一下 选择删除遥控器功能
- 按一下 进行确认
- 按一下 进行确认
- 按一下 选择删除遥控器的编码(ID)
- 按一下 进行确认
- 按一下 选择YES
- 按一下 进行确认
- 按四下 退出菜单到主界面, **删除完成.**

删除所有遥控器

- 长按 三秒钟, 进入菜单
- 按一下 选择设定功能
- 按一下 进行确认
- 按一下 选择删除遥控器功能
- 按一下 进行确认
- 按一下 进行确认
- 按一下 进行确认
- 按一下 选择YES
- 按一下 进行确认
- 按三下 退出菜单, **删除完成.**

C 恢复出厂设置

已对码过的遥控器以及电机已学习过的行程与力量仍然存在, 无需重新学习.

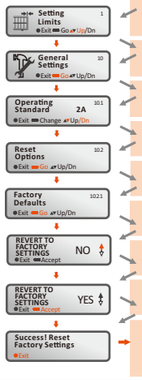

- 长按 三秒钟, 进入菜单
- 按一下 选择设定功能
- 按一下 进行确认
- 按一下 选择重置功能
- 按一下 进行确认
- 按一下 进行确认
- 按一下 选择YES
- 按一下 进行确认
- 按三下 退出菜单到主界面, **重置完成.**

如何更换电池

使用2 x CR2016型号纽扣电池

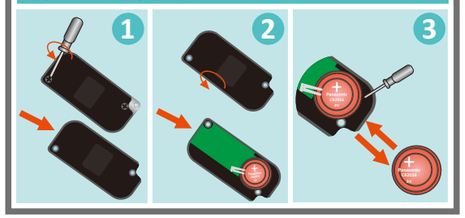

D 对开门接收器连接

对开门要实现门体同步运行, 可选择以下方法:
– 在两个电机中间连接一个接收器 (参考下图).
– 把遥控器同一个按钮分别对码到控制盒上.

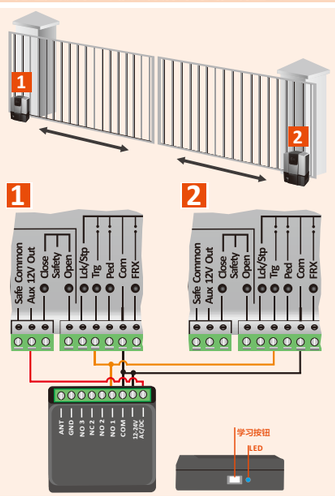

对码遥控器

电机 1 和 2 同步开关功能对码: 按一下学习按钮, LED灯● 每次闪一下. 长按想要的遥控器按钮3秒, LED灯快闪. 对码完成.

删除遥控器

长按学习按钮 8秒钟, 直到LED灯● 快闪后熄灭, 所有遥控器被删除.

E LCD显示屏

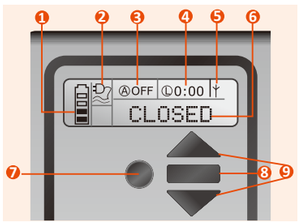

1. 电池图标
   显示电池的状态变化.
   四个实心棒 = 充满电量.
   两个实心棒 = 50%电量.
   没有实心棒, 电池图标闪烁 = 电量为 0.
2. 电源图标
   显示电源是否存在:
   插头实心 = 电源存在, 电池在充电.
   插头空心并闪烁 = 没有接通电源, 并且电池没有充电.
3. 自动关门提示
   图标显示OFF, 无自动关门功能.
   图标显示倒计时, 提示门即将自动关门时间.
4. 庭院灯信息
   图标显示倒计时, 提示亮灯时间.
   图标显示LIT, 照明灯常亮.
5. 接收器的状态.
6. 门此刻所处的状态.
7. 运行按钮 / 进入菜单后的返回按钮.
8. 确认按钮.
9. 上下选择菜单的按钮或加减.

F 菜单导航

功能设置

–进入菜单: 在待机状态下, 长按 3秒钟, 即可进入功能设置菜单.
–按一下 选择需要的功能, 按一下 确认;
退出菜单: 按一下 退出.

图标	菜单	菜单功能说明
	1. 限位设定	1.1 启动向导 详细步骤请参照 A.
	2. 安全功能 2.1 防压防撞力 2.2 防压防撞次数 2.3 报警输出 2.4 LCK内置ESTOP 2.5 远程显示门体状态	2.1.1 开门方向防压防撞力 2.1.2 关门方向防压防撞力 2.1 设置的数值低, 敏感度强; 设置的数值高, 敏感度弱. 2.4 如果连接了紧急停止的设备, 必须打开LCK功能
	3. 自动关门 3.1 自动关门状态 3.2 自动关门时间 3.3 自动关门优先选择 3.4 自动关门高级设置	3.1 自动关门功能打开 / 关闭 3.2 设置n秒后门体自动关闭 3.3 设置长按遥控器按钮n 此次自动关门功能暂停
	4. 操作模式 4.1 操作模式	4.1.1 标准模式 4.1.2 多用户模式 4.1.3 回转模式 4.1.4 PLC模式 4.1.5 安全制动模式

4.1.1 **标准模式** = 通过遥控器或带线开关控制门体开/停/关. 自动关门功能与红外线功能可用.
4.1.2 **多用户模式** = 通过遥控器或带线开关只能将门体打开. 只能通过自动关门功能或红外线功能将门体关闭.
4.1.3 **回转模式** = 与标准模式相同, 但是再次按遥控器按钮或带线开关按钮, 门会往相反方向运行.
4.1.4 **PLC模式** = 只能通过连接在控制盒FRX (开) / Lck (停) / Trg(关) 端口的外接设备控制门体. 自动关门功能不可用.
4.1.5 **安全制动模式** = 只能通过长按连接在控制盒FRX (开) / Lck(停) / Trg(关) 端口的外接设备按钮控制门体. 自动关门功能与红外线功能不可用.

图标	菜单	菜单功能说明
	5. 运行介绍 5.1 完全关闭模式 5.2 开门延迟 5.3 关门延迟 5.4 开门运行速度 5.5 关门运行速度 5.6 慢启 5.7 慢停 5.8 开 / 停 / 关模式制动距离 5.9 红外线制动距离 5.10 缓慢运行距离	5.1.1 完全关闭模式状态 5.1.2 完全关闭模式力量 5.1 设置门体快速到达关门位置 5.4 & 5.5 设置运行速度: 米/分钟 5.6 & 5.7 设置慢速启停的距离: 米
	6. 红外线 6.1 PIRAC 功能 6.1 PIRAC = 红外线自动关门 当红外线感应到车 /人进出门后, 门体立即向关门方向运行. 6.2 红外线安全功能 6.3 关门时IRBO=IRBC 6.4 防小偷功能 6.3 IRBO =开门方向时红外线保护 IRBC = 关门方向时红外线保护	6.1.1 PIRAC功能打开(ON) / 关闭 (OFF) 6.1.2 开门停止功能开 / 关 6.1.2.1 开门停止状态 6.1.2.2 开门停止距离 6.2.1 开 / 关 6.2.2 红外线测试选择 (IRBC; IRBO; IROC and IRBO) 6.4.1 防小偷功能1 6.4.1.1 防小偷功能1开/关 6.4.1.2 防小偷功能1障碍时间 6.4.2 防小偷功能2开 / 关 6.4.3 警报方式选择

6.4 **防小偷功能1** = 开 / 关门方向红外线被遮挡一段时间 (通过6.4.2调节) 后, 会发出警报.
防小偷功能2 = 当门处于关闭状态时, 关门方向红外线感应到有障碍物时, 会立即发出警报.

图标	菜单	菜单功能说明
	7. 行人功能 7.1 行人功能打开位置 7.2 行人功能自动关闭时间 7.3 行人开门延迟 7.4 行人关门延迟	**行人功能** = 如果在行人模式下运行门体, 门会先往开门方向运行到一定位置停止 (7.1可调), 经过一段时间 (7.2可调) 后, 门会自动关闭. **如何使用行人功能** 1. 外接设备接到控制盒Ped端口 2. 通过遥控器学习Pedestrian功能
	8. 庭院灯 8.1 照明时间 8.2 庭院灯状态	通过电机可以控制庭院灯 (请参考 I) 门体运行时, 庭院灯亮起, 在**菜单8.1** 设置的时间后, 庭院灯会熄灭 8.1 设置庭院灯照明时间 庭院灯也可以通过带线开关 (请参考 I) 或遥控器按钮 (请参考**菜单11.1**选择庭院灯功能). 按一下按钮, 庭院灯会在**菜单8.1**设置的时间内保持亮灯. 长按三秒钟按钮, 庭院灯保持常亮, 直到再次按一下此按钮庭院灯熄灭.
	9. 时间设置 9.1 时间日期 9.2 时间段 9.3 除外 9.4 删除所有时间段和除外	9.2.1 增加时间段 9.2.1.1 自动功能 9.2.1.2 时效功能 9.2.2 删除时间段 9.2.3 编辑时间段 9.3.1 增加除外 9.3.1.1 自动功能 9.3.1.2 时效功能 9.3.2 删除除外 9.3.3 编辑除外

图标	菜单	菜单功能说明
	10. 常规设置 10.1 标准运行状态 (ZA; CE; UI325) 10.2 重置功能 10.3 打开 / 关闭诊断屏幕 10.4 打开 / 关闭运行按钮 10.5 备份资料 10.6 Restore EEPROM	10.2.1 恢复出厂设置 (已对码过的遥控器和电机已学习过的行程与力量仍然存在, 无需重新学习) 10.2.2 删除所有的遥控器 10.2.3 删除所有时间段和除外 10.2.4 恢复出厂设置 (已对码过的遥控器以及电机已学习过的行程与力量不存在, 需重新学习).
	11. 遥控器 11.1 增加遥控器 增加新的遥控器时, 可以将需要的功能对码到想要的按钮上. 详细功能请参考下面介绍.	选择开 / 停 / 关功能 选择部分开门 / 自动关门功能 选择只开门功能 选择度假功能 选择庭院灯功能

开 / 停 / 关功能 = 对码过的按钮控制门的开 / 停 / 关 / 停功能.
部分开门 / 自动关门功能 = 按一下对码过的按钮, 门会先往开门方向运行到一定位置停止, 经过一段时间后, 门会自动关闭, 门停止的位置和自动关闭的时间可通过**菜单7**调节.
只开门功能 = 对码过的按钮只有开门功能, 自动关门功能必须打开 (请参考**菜单3**), 如果门在开门位置或正在往开门方向运行, 则按此按钮无反应.
度假功能 = 按对码过的按钮会将电机锁住, 没有人可以使用, 再次按此按钮方可解锁.
庭院灯功能 = 按对码过的按钮控制庭院灯 (请参考 I). 按一下按钮, 庭院灯会在**菜单8.1**设置的时间内保持亮灯. 长按三秒钟按钮, 庭院灯保持常亮, 直到再次按一下此按钮庭院灯熄灭.

11.2 删除遥控器 11.3 编辑遥控器按钮 11.4 自动学习 11.5 锁上度假模式 11.6 打开 / 关闭接收器	11.2.1 通过ID删除遥控器 11.2.2 删除TX指定按钮 11.2.3 删除单个遥控器 11.2.4 开 / 关删除现在的遥控器 11.2.5 删除所有遥控器

G LED灯闪及含义

关门方向时红外线安全保护作用 – 绿灯亮
没有打开此功能

开门方向时红外线安全保护作用 – 绿灯亮
没有打开此功能

度假模式 / 紧急停止模式 – 绿灯亮
没有打开此功能

"开 / 停 / 关"信号 – 红灯亮
存在此信号

"部分开门 / 自动关门" 信号 – 红灯亮
存在此信号

"开" 信号 – 红灯亮
存在此信号

打开庭院灯 – 红灯亮
存在此信号

门体及马达状态 – 红灯

请参照下表：

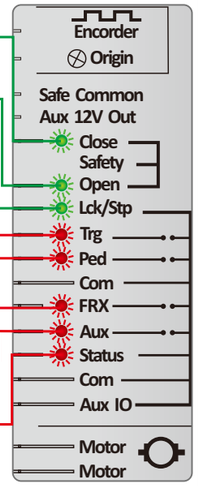

Status LED 显示	门体及马达状态
不亮	门体处于关门状态
亮	门体处于部分打开 / 打开状态
慢闪	门体正在向开门方向运行
快闪	门体正在向关门方向运行
每2s闪一次	报警灯 / 庭院灯暂停, 自动灭掉功能
每2s闪两次	没有电源存在
每2s闪三次	电池电量过低
每2s闪四次	多次遇阻反弹 / 遇阻停

J 故障说明及解决方案

故障说明	故障分析	建议解决方案
❶ 按遥控器或运行按钮后, 电机重启. (Waiting for Co-Processor)	1. 电池没有接好或没有正确安装. 2. 电池损坏或超过使用寿命.	1. 重新接电池的线或重新安装电池. 2. 更换电池.
❷ 学习失败, 找不到定位磁铁. (!!SETUP FAIL!! NO ORIGIN FOUND)	1. 没有安装定位磁铁. 2. 定位磁铁位置安装错误. 3. 定位磁铁方向装反. 4. 定位磁铁与传感器间距过大.	1-4. 按照『**平移门电机安装说明书**』F 3 – 6 正确安装定位磁铁.
❸ 学习失败, 找不到挡块. (!!SETUP FAIL!! NO ENDSTOPS FOUND)	1. 没有安装挡块. 2. 挡块固定不稳, 学习时, 门两次停下来的位置不一样. 3. 门体超重或运行不顺畅, 到达不了开 / 关门的位置.	1-2. 按照『**平移门电机安装说明书**』E 正确安装挡块. 3. 调节门体.
❹ 按遥控器或控制按钮后, 门不动. 发出4声 "哔" 的声音. (Drive Fault / Motor Fault)	1. 电机在手动状态.	1. 按照『**平移门电机安装说明书**』C1 C2 锁上齿轮箱.
❺ 门体运行时, 会突然反弹或停下来. (STALLED GATE)	1. 门体超重或运行不顺畅. 2. 门体运行时, 被障碍物卡住.	1. 调节门体. 2. 检查门体或调节电机敏感度, 请参考 F 2.1.
❻ 门体运行时, 发出2声 "哔" 的声音. (Closed)	1. 只有后备电池供电, 主电源没有通电. 2. 充电器损坏.	1. 检查主电源. 2. 检查充电器LED灯, 若LED灯常亮, 充电器正常.
❼ 按遥控器或控制按钮后, 门不动. 发出3声 "哔" 的声音. (LOW BATTERY)	1. 电池电压低, 没有处于充电状态. 2. 电池损坏或者超过使用寿命.	1. 检查主电源和充电器LED灯. 2. 更换电池.

H 红外线

1对红外线+2台 D5/D8/D10

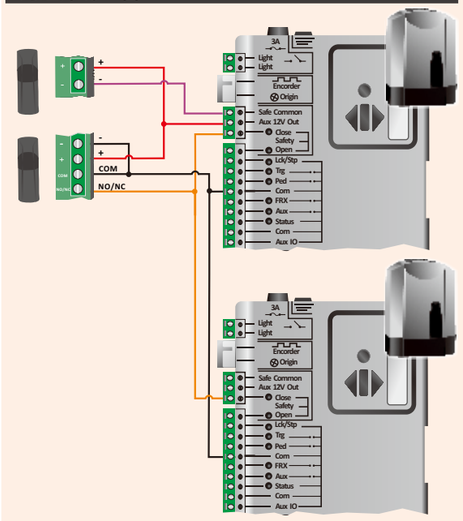

2对红外线+1台 D5/D8/D10

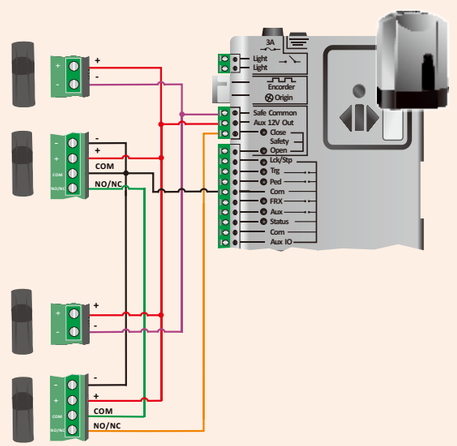

2对红外线+2台 D5/D8/D10

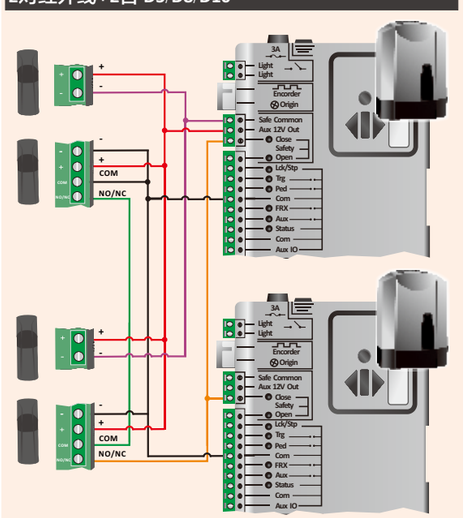

I 配件接线

红外线

此电机红外线可用于保护关门方向 (NO/NC连接Close端口) , 开门方向 (NO/NC连接Open端口).

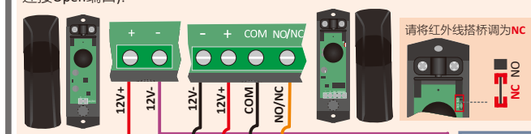

报警灯 / 庭院灯

D5/D8: 12V, D10: 24V

避雷针

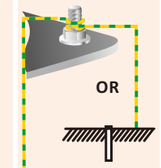

报警灯 / 庭院灯 220V

电源接线

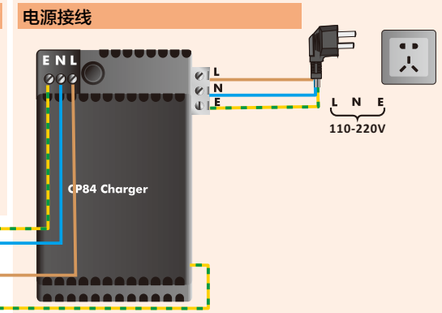

安全气囊–发射器

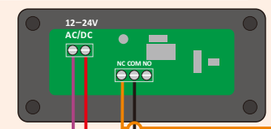

紧急停止 / 门中门

如果需要使用紧停开关或者门中门设备时请先按照 F 2.4 打开LCK功能 (选择YES).

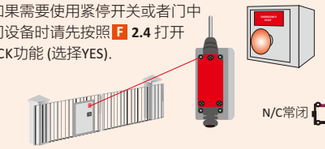

循环 "开门/停/关门"

作用: 按一下开门, 再按一下停, 再按一下关门, 再按一下开门如此循环. 此设备连接控制盒 COM和Trg端口.

按钮开关 — N/O常开

只 "开门"

作用: 收到信号后门只会往开门方向运行. 关门可以按遥控器或用电机的自动关门功能. 此设备连接控制盒COM和Frx端口.

按钮开关 — N/O常开

部分 "开门"

作用和以上的 "只开" 功能相似. 区别是: 门只会部分打开, 默认5秒后会自动关门. 此设备连接控制盒COM和Ped端口.

按钮开关 — N/O常开

三个按钮分开控制 "开", "停", "关"

作用: 一个按钮是 "开门" 功能, 另一个按钮是 "停" 功能, 另一个按钮是 "关门" 功能.

使用此功能要按照 F 4.1.4 打开电机PLC模式.
此设备连接控制盒Frx (开) / Lck (停) / Trg (关) / COM (公共线).

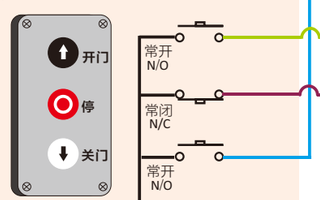

三按钮盒开停关

庭院灯控制按钮

按一下: 庭院灯会在设置的时间内保持亮灯,请参考 F 8.
按三秒: 庭院灯保持常亮, 直到再次按一下此按钮庭院灯熄灭.

N/O常开

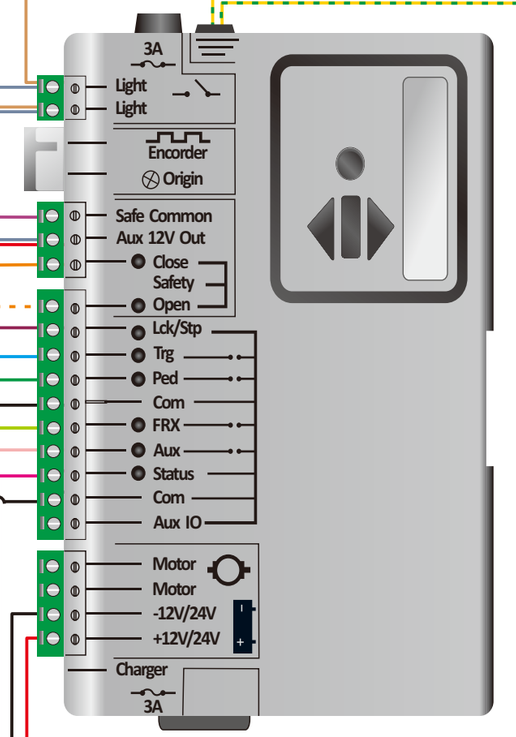

电池

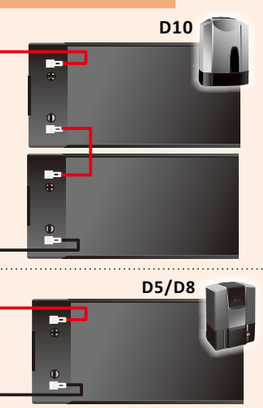

远程显示门体设备

低电流输出的信号 (4.5V DC, 20mA).
通过外接一个LED灯来观察门体的运行状态. LED灯闪的说明请参考 G .

CarLink Mini USB套装接收器与控制盒连接

通过CarLink Mini USB套装只有开门功能. 关门可以按遥控器或用电机的自动关门功能.

1. 接线方式参考下图. 通过接收器连接控制盒FRX (接收器COM连接控制盒COM, NO1连接FRX);
2. CarLink Mini USB套装出厂已对码到接收器. 如需要新增加CarLink Mini USB请重新对码, 请参考『CarLink Mini USB套装说明书』.

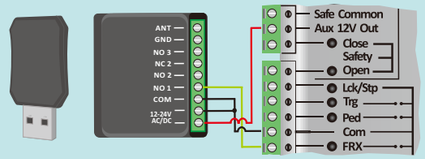

APPLink "Blue" 与控制盒连接

通过APPLink "Blue" 实现手机APP按钮一个开, 一个停, 一个关的功能.

1. 按照『APPLink "Blue" 说明书』安装、配网和调APP;
2. 按照 F 4.1.4 打开电机PLC模式;
3. 接线方式参考右图. 先通过接收器连接控制盒FRX, LCK, Trg (接收器COM连接控制盒COM, OPEN连接FRX, STOP连接LCK, CLOSE连接Trg).

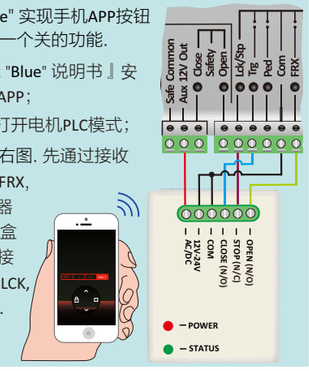

APPLink 接收器与控制盒连接

通过APPLink实现手机APP按钮一个开, 一个停, 一个关的功能.

1. 按照『APPLink说明书』安装, 配网和调试APP. APPLink出厂已对码到接收器. 重新对码, 请参考『APPLink说明书』.
2. 按照 F 4.1.4 打开电机PLC模式.
3. 接线方式参考下图. 先通过接收器连接控制盒FRX, LCK, Trg (接收器COM连接控制盒COM, NO1连接FRX, NC2连接LCK, NO3连接Trg). *
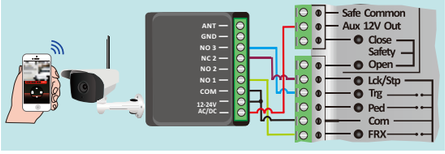
* PLC模式上遥控器需要重新和APPLink接收器对码.